ПРИБОРЫ ОТОПИТЕЛЬНЫЕ
КОНВЕКТИВНО-РАДИАЦИОННЫЕ

РАДИАТОР
«QUADRUM 40 H»

ПАСПОРТ

1. ОБЩИЕ УКАЗАНИЯ

Радиатор «QUADRUM 40 H» предназначен для однотрубных и двухтрубных систем отопления сухих помещений жилых, общественных и производственных зданий с температурой теплоносителя до 120 ^{0}C и рабочим давлением до 1,5 МПа (~15 кгс/см^2).

Радиаторы «QUADRUM 40 H» не предназначены для работы в помещениях с повышенной влажностью или агрессивной средой.

2. ТЕХНИЧЕСКИЕ ДАННЫЕ

2.1. Основные размеры и параметры радиаторов приведены на рис.1 и в таблице.

2.2. Присоединительная резьба - внутренняя G 1/2".

2.3. Наружная поверхность радиатора имеет эпоксиполиэфирное порошковое покрытие с предварительным грунтованием.

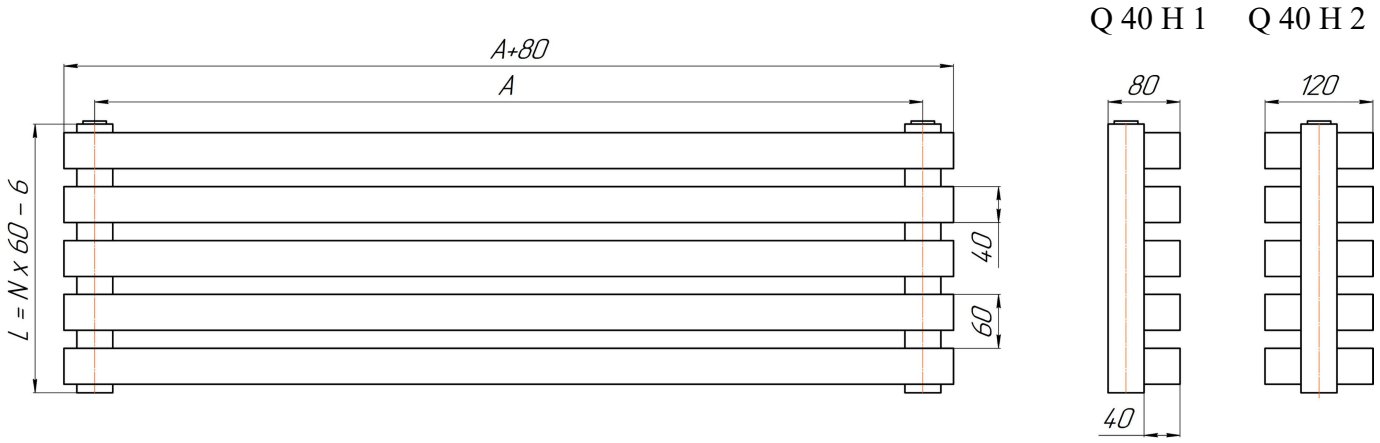

A – межцентровый (монтажный) размер, N – количество секций.

Рис. 1

3. КОМПЛЕКТ ПОСТАВКИ

В комплект поставки радиатора «QUADRUM 40 H» входят:

- радиатор «QUADRUM 40 H»	1 шт.;
- паспорт	1 шт.;
- дизайн–комплект 1/2" (пробка, кран Маевского)	1 компл.;
- комплект упаковки	1 компл.

4. ПРАВИЛА ХРАНЕНИЯ

Радиаторы должны храниться в упакованном виде в отапливаемых и вентилируемых складах с температурой от +5 ^{0}C до +40 ^{0}C.

Среднее значение относительной влажности 80 % при температуре окружающего воздуха +20 ^{0}C.

Модель	Количество секций N	А, мм	Параметры одной секции	
			объем, л	масса, не более, кг
QUADRUM 40 H 1-300	от 2 до 38	300	0,64	1,21
QUADRUM 40 H 1-500	от 2 до 38	500	0,89	1,66
QUADRUM 40 H 1-750	от 2 до 32	750	1,22	2,23
QUADRUM 40 H 1-1000	от 2 до 16	1000	1,54	2,8
QUADRUM 40 H 1-1250	от 2 до 16	1250	1,86	3,37
QUADRUM 40 H 1-1500	от 2 до 16	1500	2,18	3,94
QUADRUM 40 H 1-1750	от 2 до 16	1750	2,5	4,51
QUADRUM 40 H 1-2000	от 2 до 14	2000	2,83	5,08
QUADRUM 40 H 2-300	от 2 до 32	300	1,12	2,14
QUADRUM 40 H 2-500	от 2 до 24	500	1,63	3,04
QUADRUM 40 H 2-750	от 2 до 17	750	2,28	4,18
QUADRUM 40 H 2-1000	от 2 до 13	1000	2,92	5,32
QUADRUM 40 H 2-1250	от 2 до 11	1250	3,57	6,46
QUADRUM 40 H 2-1500	от 2 до 9	1500	4,21	7,6
QUADRUM 40 H 2-1750	от 2 до 8	1750	4,85	8,74
QUADRUM 40 H 2-2000	от 2 до 7	2000	5,5	9,88

Значения теплоотдачи радиаторов указаны в Приложении.

5. МОНТАЖ РАДИАТОРА

5.1. Монтаж радиатора должен производиться специализированными монтажными организациями с последующим испытанием и составлением акта.

5.2. При установке радиатора рекомендуется выдерживать следующие расстояния:

- от пола до радиатора – 80…160 мм;
- от нижней поверхности подоконных панелей до радиатора – не менее: 60 мм для модели «QUADRUM 40 H 1» и 90 мм для модели «QUADRUM 40 H 2»;

5.3. Радиаторы следует устанавливать на кронштейнах.

5.4. Для крепления кронштейнов к стене следует применять шурупы с дюбелями. Не допускается применение деревянных пробок при креплении кронштейнов.

5.5. Присоединение радиатора к системе отопления должно производиться через запорно-регулирующую арматуру.

5.6. Радиаторы должны монтироваться с трубами стальными, металлополимерными или из сшитого полиэтилена с антидиффузионной защитой, а также с медными трубами – через бронзовый разделитель длиной не менее 3 диаметров трубы.

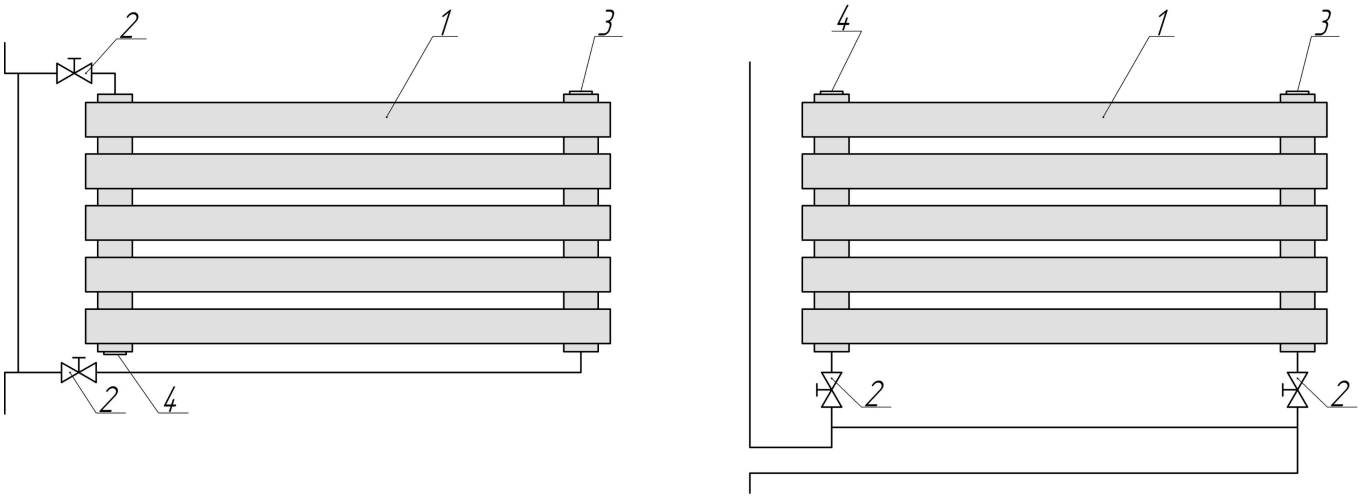

1. Радиатор. 2. Вентиль (кран). 3. Кран-воздухоотводчик. 4. Пробка глухая.

Рис. 2

5.7. Схема подключения радиатора к однотрубной системе приведена на рис. 2.

5.8. Схемы подключения радиатора к двухтрубной системе показаны на рис. 3.

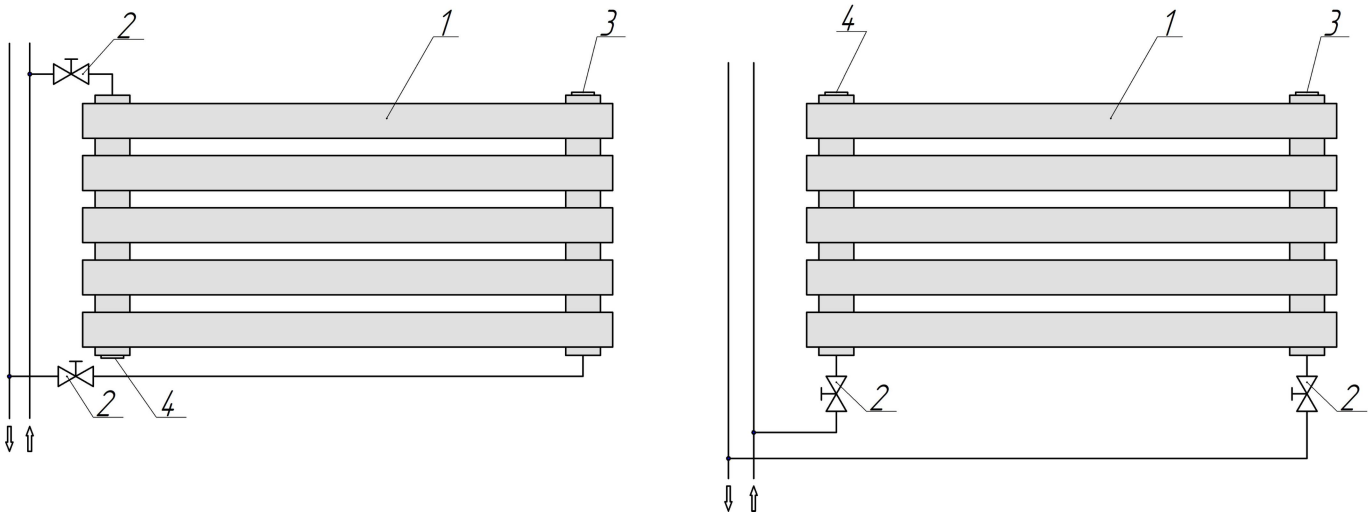

1. Радиатор. 2. Вентиль (кран). 3. Кран-воздухоотводчик. 4. Пробка глухая.

Рис. 3

6. ПРАВИЛА ЭКСПЛУАТАЦИИ

6.1. Радиаторы должны быть постоянно заполнены теплоносителем, отвечающим требованиям, приведенным в п.4.8 СО 153-34.20.501-2003 «Правила технической эксплуатации электрических станций и сетей Российской Федерации». Опорожнение системы отопления допускается на срок не более 15 суток в год.

Основные требования к теплоносителю:

- содержание растворенного кислорода – не более 20 мкг/л;
- значение pH = 8 – 9,5.

Допускается применение в качестве теплоносителя низкозамерзающих жидкостей для систем отопления на основе этилен- и пропиленгликоля.

6.2. Для удаления воздуха на каждый радиатор необходимо устанавливать кран-воздухоотводчик. Кран устанавливается в верхней части радиатора.

6.3. Краны (вентили), устанавливаемые на входе-выходе радиатора, предназначены для:

- использования в качестве терморегулирующих элементов отопления;
- отключения радиаторов от системы отопления.

Шаровые краны не рекомендуется использовать в качестве терморегулирующих элементов системы отопления.

6.4. Запрещается резко открывать-закрывать краны (вентили), установленные на входе-выходе радиатора, во избежание гидравлического удара.

6.5. Гидроудары в системе отопления с радиаторами «QUADRUM 40 H» не допустимы.

6.6. Не допускается сидеть на радиаторе, устанавливать на него посторонние предметы.

6.7. Удалять загрязнения с поверхности радиатора рекомендуется мягкой тканью с использованием нейтральных моющих средств.

6.8. Запрещается охлаждение радиатора воздухом, имеющим отрицательную температуру (например, при открытом окне в зимний период), т. к. это может привести к замерзанию теплоносителя (воды) в радиаторе и его разрыву.

7. ГАРАНТИЙНЫЕ ОБЯЗАТЕЛЬСТВА

7.1. Гарантия на радиатор действует в течение 5 лет со дня продажи, но не более 6 лет со дня выпуска радиатора предприятием-изготовителем.

7.2. Поставщик обязуется производить замену дефектных радиаторов в течение гарантийного срока.

7.3. Гарантии не распространяются на радиаторы:

- без паспорта;
- без отметки ОТК предприятия-изготовителя;
- без штампа магазина, подписи продавца и даты продажи;
- с видимыми механическими повреждениями;
- с дефектами, возникшими по вине потребителя, в результате нарушения правил хранения, монтажа и эксплуатации;
- при отсутствии акта специализированной монтажной организации о монтаже радиатора в систему и последующем испытании.

7.4. Претензии после ввода радиатора в эксплуатацию принимаются в соответствии с действующим законодательством.

8. СВИДЕТЕЛЬСТВО О ПРИЕМКЕ

Радиатор «QUADRUM 40 H» соответствует требованиям технических условий ТУ 25211-018-50374823-01 и ГОСТ 31311-2005 и признан годным для эксплуатации.

Штамп ОТК:

Изготовитель: Россия, 171502, г. Кимры Тверской обл., ул. Орджоникидзе, д. 83а;
ООО «Кимрский завод теплового оборудования «РАДИАТОР»;
тел.: (48236) 2-92-50, 2-92-46, 2-16-97; факс: (48236) 3-14-81, 3-67-64;
e-mail: market@kztoradiator.ru; www.kztoradiator.ru.

9. СВИДЕТЕЛЬСТВО О ПРОДАЖЕ

Штамп магазина: «_____» _____ 20_____г.

ВНИМАНИЕ!

В связи с тем, что конструкция изделия постоянно совершенствуется, возможны некоторые отличия между конструкцией конвектора и настоящим паспортом, а также незначительные расхождения в характеристиках.

ПРИБОРЫ ОТОПИТЕЛЬНЫЕ
КОНВЕКТИВНО-РАДИАЦИОННЫЕ

РАДИАТОР
«QUADRUM 40 V»

ПАСПОРТ

1. ОБЩИЕ УКАЗАНИЯ

Радиатор «QUADRUM 40 V» предназначен для однотрубных и двухтрубных систем отопления сухих помещений жилых, общественных и производственных зданий с температурой теплоносителя до 120 ^{0}С и рабочим давлением до 1,5 МПа (~15 кгс/см^2).

Радиаторы «QUADRUM 40 V» не предназначены для работы в помещениях с повышенной влажностью или агрессивной средой.

2. ТЕХНИЧЕСКИЕ ДАННЫЕ

2.1. Основные размеры и параметры радиаторов приведены на рис.1 и в таблице.

2.2. Радиаторы выпускаются с боковым и нижним подключением к системе отопления.

2.3. Присоединительная резьба – внутренняя G 1/2.

2.4. Наружная поверхность радиатора имеет эпоксиполиэфирное порошковое покрытие с предварительным грунтованием.

3. КОМПЛЕКТ ПОСТАВКИ

В комплект поставки радиатора «QUADRUM 40 V» входят:

- радиатор «QUADRUM 40 V»	1 шт.;
- паспорт	1 шт.;
- дизайн–комплект 1/2" (необходимые пробки, кран Маевского)	1 компл.;
- комплект упаковки	1 компл.

4. ПРАВИЛА ХРАНЕНИЯ

Радиаторы должны храниться в упакованном виде в отапливаемых и вентилируемых складах с температурой от +5^{0}С до +40 ^{0}С.

Среднее значение относительной влажности 80 % при температуре окружающего воздуха +20 ^{0}С.

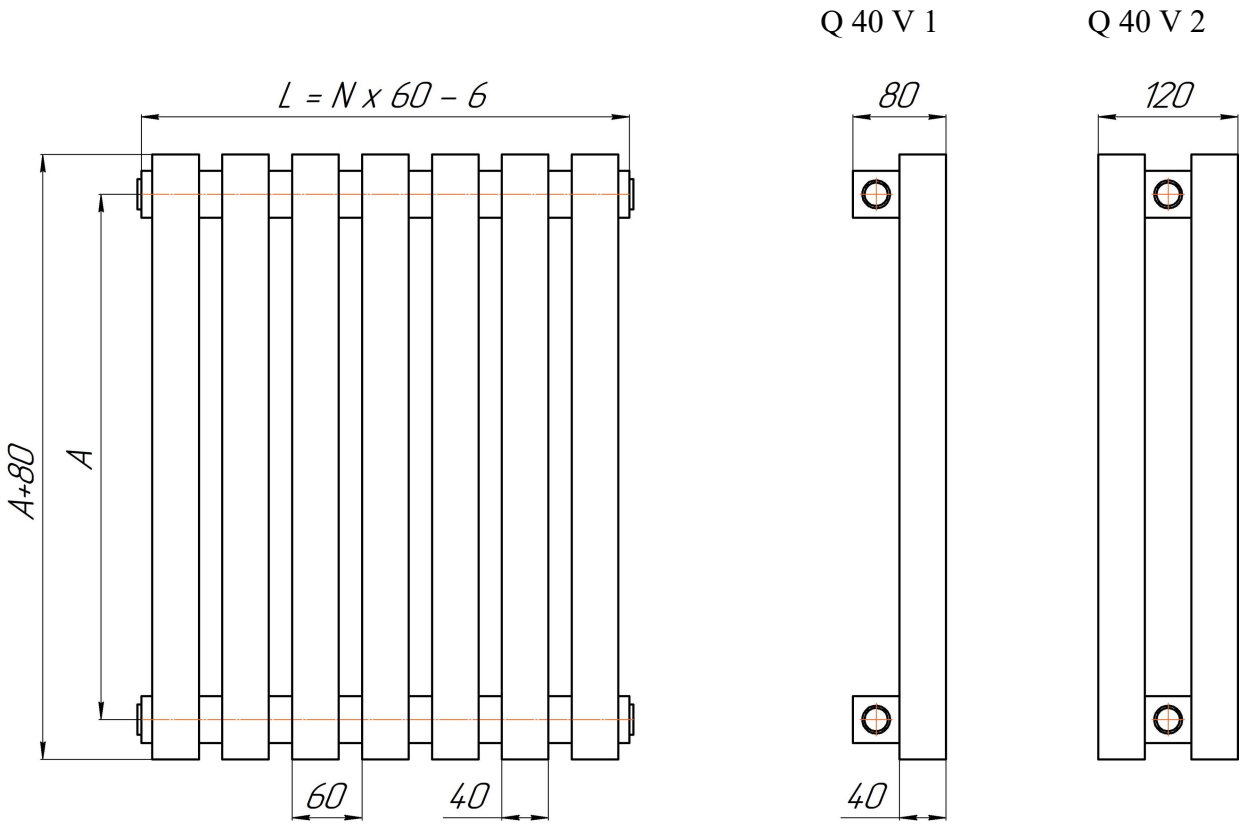

А – межцентровый монтажный размер, N – количество секций.

Рис. 1

Модель	Количество секций N	А, мм	Параметры одной секции:		
			номинальный тепловой поток, Вт *	объем, л	масса, не более, кг
QUADRUM 40 V 1-300	от 3 до 38	300	53,8	0,64	1,21
QUADRUM 40 V 1-500	от 3 до 38	500	77,5	0,89	1,66
QUADRUM 40 V 1-750	от 3 до 32	750	106,6	1,22	2,23
QUADRUM 40 V 1-1000	от 3 до 16	1000	135,3	1,54	2,8
QUADRUM 40 V 1-1250	от 3 до 16	1250	163,8	1,86	3,37
QUADRUM 40 V 1-1500	от 3 до 16	1500	191,4	2,18	3,94
QUADRUM 40 V 1-1750	от 3 до 16	1750	219	2,5	4,51
QUADRUM 40 V 1-2000	от 3 до 14	2000	246	2,83	5,08
QUADRUM 40 V 2-300	от 3 до 32	300	87	1,12	2,14
QUADRUM 40 V 2-500	от 3 до 24	500	126	1,63	3,04
QUADRUM 40 V 2-750	от 3 до 17	750	160,8	2,28	4,18
QUADRUM 40 V 2-1000	от 3 до 13	1000	200,6	2,92	5,32
QUADRUM 40 V 2-1250	от 3 до 11	1250	242,7	3,57	6,46
QUADRUM 40 V 2-1500	от 3 до 9	1500	281,9	4,21	7,6
QUADRUM 40 V 2-1750	от 3 до 8	1750	324,3	4,85	8,74
QUADRUM 40 V 2-2000	от 3 до 7	2000	367,7	5,5	9,88

* номинальный тепловой поток определен при нормальных условиях: средняя температура воды в радиаторе – 90 ^{0}С, температура воздуха в помещении – 20 ^{0}С, расход воды через радиатор при движении «сверху – вниз» – 360 кг/час, атмосферное давление - 760 мм рт. ст.

Расчет теплового потока при условиях, отличных от нормальных – см. http://kztoradiator.ru

5. МОНТАЖ РАДИАТОРА

5.1. Монтаж радиатора должен производиться специализированными монтажными организациями с последующим испытанием и составлением акта.

5.2. При установке радиатора рекомендуется выдерживать следующие расстояния:

- от пола до радиатора – 80…160 мм;

- от нижней поверхности подоконных панелей до радиатора – не менее: 60 мм для модели «QUADRUM 40 V 1» и 90 мм для модели «QUADRUM 40 V 2»;

5.3. Радиаторы следует устанавливать на кронштейнах.

5.4. Для крепления кронштейнов к стене следует применять шурупы с дюбелями. Не допускается применение деревянных пробок при креплении кронштейнов.

5.5. Рекомендуемое количество кронштейнов три: два вверху, один внизу.

5.6. Присоединение радиатора к системе отопления должно производиться через запорно-регулирующую арматуру.

ВНИМАНИЕ! При поставке радиаторов с боковым подключением пробка 1/2" и кран Маевского 1/2" наживлены (не завернуты до конца) в резьбовые отверстия радиаторов.

При монтаже радиатора пробка и кран Маевского окончательно устанавливаются монтажниками в необходимые резьбовые отверстия радиатора.

5.7. Радиаторы должны монтироваться с трубами стальными, металлополимерными или из сшитого полиэтилена с антидиффузионной защитой, а также с медными трубами – через бронзовый разделитель длиной не менее 3 диаметров трубы.

5.8. Схема подключения радиаторов приведена на рис. 2.

Подсоединение прямой и обратной магистрали для радиатора «QUADRUM 40 V R(L)» должно соответствовать стрелкам на рисунке.

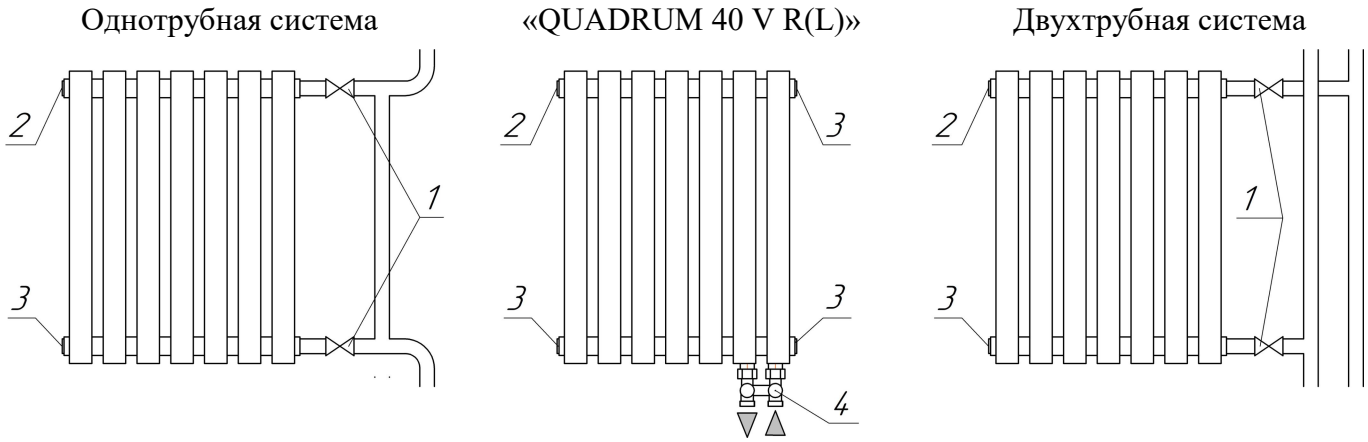

1. Вентиль. 2. Кран-воздухоотводчик. 3. Пробка глухая. 4. Запорно-присоединительный клапан нижнего подключения.

Рис. 2

6. ПРАВИЛА ЭКСПЛУАТАЦИИ

6.1. Радиаторы должны быть постоянно заполнены теплоносителем, отвечающим требованиям, приведенным в п.4.8 СО 153-34.20.501-2003 «Правила технической эксплуатации электрических станций и сетей Российской Федерации».

Основные требования к теплоносителю: содержание растворенного кислорода – не более 20 мкг/л, значение pH = 8 – 9,5.

Опорожнение системы отопления допускается на срок не более 15 суток в год.

Допускается применение в качестве теплоносителя низкозамерзающих жидкостей для систем отопления на основе этилен- и пропиленгликоля.

6.2. Для удаления воздуха на каждый радиатор необходимо устанавливать кран-воздухоотводчик. Кран устанавливается в верхней части радиатора.

6.3. Краны (вентили), устанавливаемые на входе-выходе радиатора, предназначены для:

- использования в качестве терморегулирующих элементов отопления;

- отключения радиаторов от системы отопления.

Шаровые краны не рекомендуется использовать в качестве терморегулирующих элементов системы отопления.

6.4. Запрещается резко открывать-закрывать краны (вентили), установленные на входе-выходе радиатора.

6.5. Не допускается сидеть на радиаторе, устанавливать на него посторонние предметы.

6.6. Удалять загрязнения с поверхности радиатора рекомендуется мягкой тканью с использованием нейтральных моющих средств.

6.7. Запрещается охлаждение радиатора воздухом, имеющим отрицательную температуру (например, при открытом окне в зимний период), т. к. это может привести к замерзанию теплоносителя (воды) в радиаторе и его разрыву.

7. ГАРАНТИЙНЫЕ ОБЯЗАТЕЛЬСТВА

7.1. Поставщик обязуется производить замену дефектных радиаторов в течение гарантийного срока. Гарантия на радиатор действует в течение 5 лет со дня продажи, но не более 6 лет со дня выпуска радиатора предприятием-изготовителем.

7.2. Гарантия на встроенный термоклапан в радиаторах с нижним подключением действует в течении 18 месяцев со дня выпуска радиатора предприятием-изготовителем.

7.3. Гарантии не распространяются на радиаторы:

- без паспорта;
- без отметки ОТК предприятия-изготовителя;
- без штампа магазина, подписи продавца и даты продажи;
- с видимыми механическими повреждениями;
- с дефектами, возникшими по вине потребителя в результате нарушения правил хранения, монтажа и эксплуатации;
- при отсутствии акта специализированной монтажной организации о монтаже радиатора в систему и последующем испытании.

7.4. Претензии после ввода радиатора в эксплуатацию принимаются в соответствии с действующим законодательством.

8. СВИДЕТЕЛЬСТВО О ПРИЕМКЕ

Радиатор «QUADRUM 40 V» соответствует требованиям технических условий ТУ 252111-018-50374823-2021 и ГОСТ 31311-2005 и признан годным для эксплуатации.

Штамп ОТК:

Изготовитель: Россия, 171502, г. Кимры Тверской обл., ул. Орджоникидзе, д. 83а;
ООО «Кимрский завод теплового оборудования «РАДИАТОР»;
тел.: (48236) 2-92-50, 2-92-46, 2-16-97; факс: (48236) 3-14-81, 3-67-64;
e-mail: market@kztoradiator.ru; www.kztoradiator.ru.

9. СВИДЕТЕЛЬСТВО О ПРОДАЖЕ

Штамп магазина: «_____» _____ 20_____г.

ВНИМАНИЕ!

В связи с тем, что конструкция изделия постоянно совершенствуется, возможны некоторые отличия между конструкцией радиатора и настоящим паспортом, а также незначительные расхождения в характеристиках.